4-ՐԴ ՄՈՒՏՔԻ ԱՍՏԻՃԱՆԱՎԱՆԴԱԿ

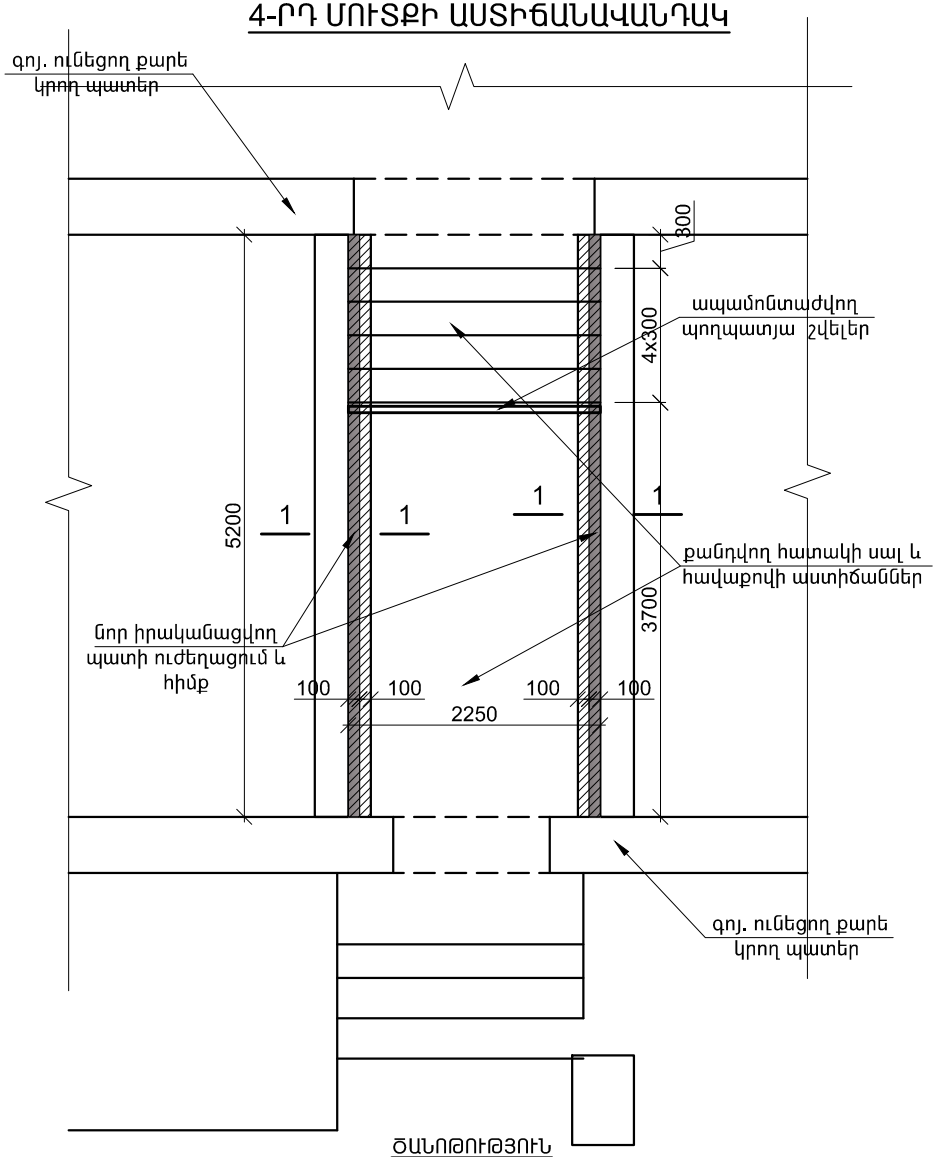

1 - 1
ՀԻՄՔԻ ԵՎ ՊԱՏԻ ՈՒԺԵՂԱՑՈՒՄԸ

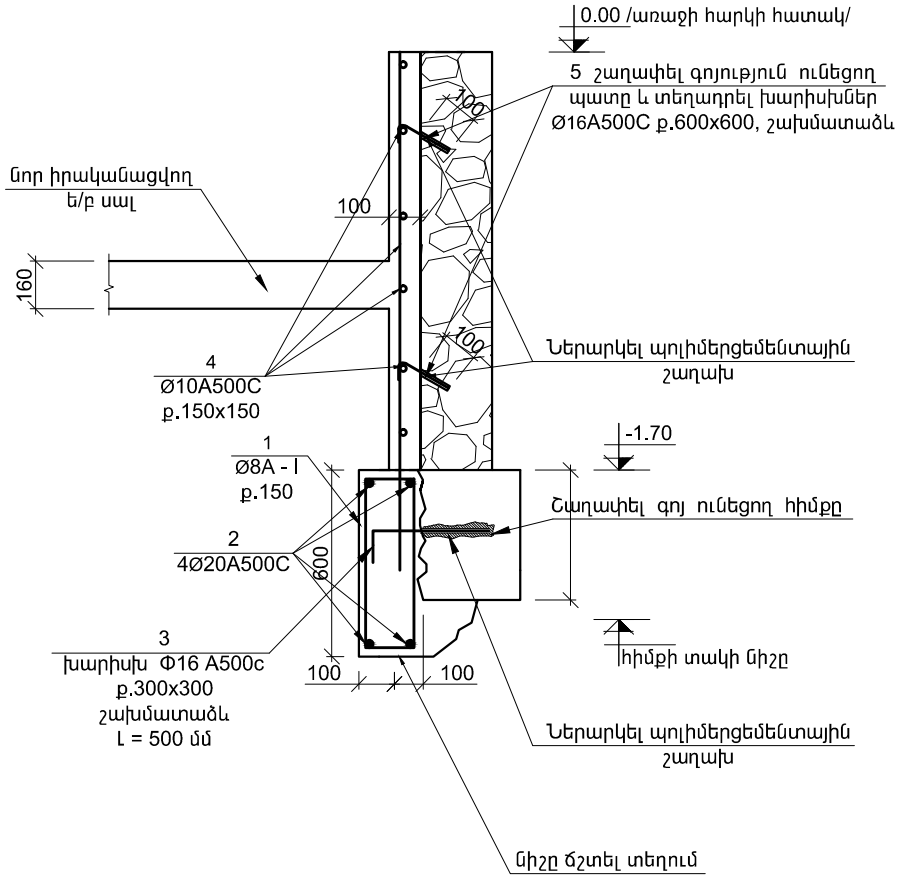

ԾԱՆՈԹՈՒԹՅՈՒՆ

1. Բոլոր ստորգետնյա մասերի նշերը տրված են պայմանականորեն, բոլոր չափերը և նիշի իջեցման կամ բարձրացման հետ կապված ծավալները ենթակա են վերանայման շին. աշխատանքները սկսելուց հետո:

			Երևան քաղաքի Ֆուչիկի փողոցի հ.23 3-րդ աստիճանի վնասվածության բազմաբնակարան շենքի վերականգնման-ամրացման նախագիծ-նախահաշիվ			
ԿՈՆՍՏՐ-Ր	Գ.ԲԵՁԻՐՋԱՆ		ՃԱՐՏ.ՇԻՆ.ՄԱՍ	ՓՈՒԼ	ԹԵՐԹ	ԹԵՐԹԵՐ
					11	
«ԷՅ ՎԻ ԷՆ ԳՐՈՒՊ » ՍՊԸ ՏՆՕՐԵՆ Ա.ՆԻԿՈՅԱՆ			4-րդ շքամուտքի աստիճանավանդակի ամրացում	ԱՐՏՈՆԱԳԻՐ Հ.13298		